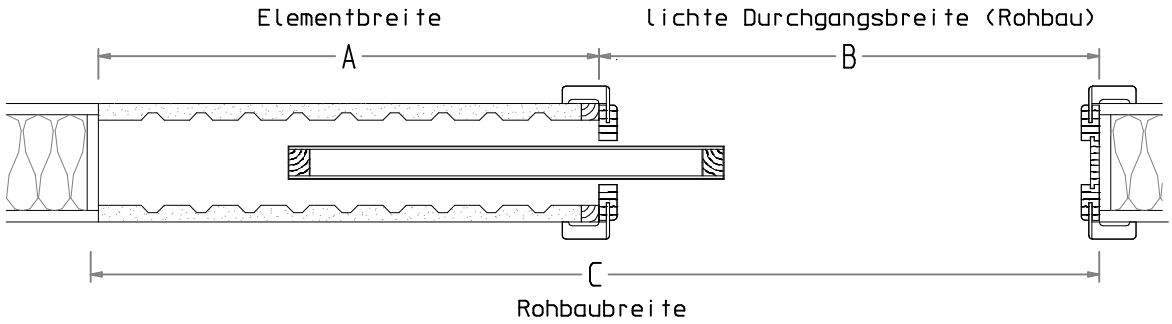

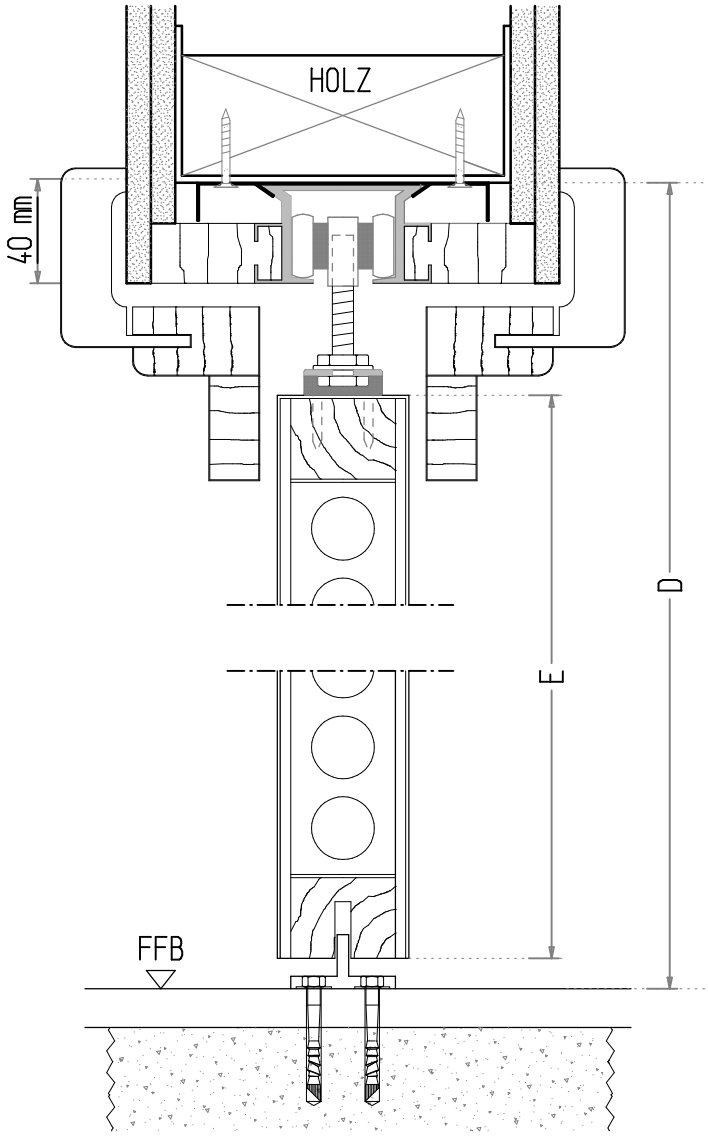

Breiten:

A	B	C
625	625	1260
750	750	1510
875	875	1760
1000	1000	2010
1125	1125	2260
1250	1250	2510

Höhen:

Tür	2000er	2125er
D	2045	2170
E	1950	2075

Die angegebenen Maße sind Richtmaße. Bei Abweichungen, die sich am Bau ergeben können, übernehmen wir keine Haftung.

Alle Maße sind am Bau zu prüfen.

Seisenberger
SCHIEBETÜRSYSTEME
Blumenstr. 1 - 84427 Armstorf - Tel: 08081 / 9355-0 - Fax: 08081 / 3057

Schiebetür in die Wand laufend 1-flügelig

Trockenbauwand doppelt beplankt / Holzzarge